SFZ02_NEW 20

A–A (1 : 1)

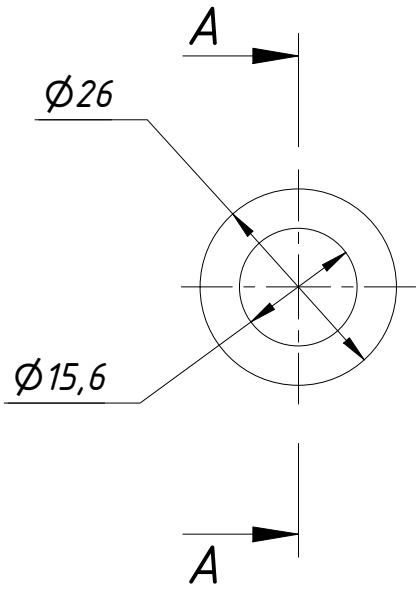

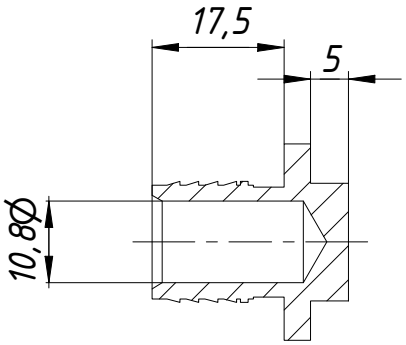

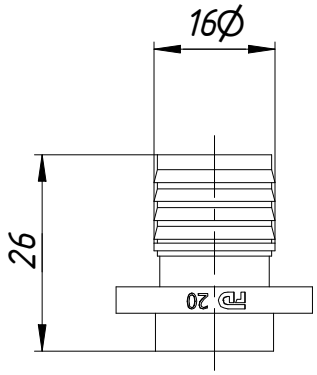

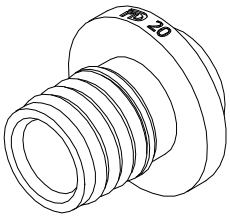

					SFZ02_NEW 20		
Изм.	Лист	№ докум.	Подп.	Дата		Лит.	Масса	Масштаб
Разраб.							0,034	1:1
Пров.								
Т. контр.						Лист	Листов 1	
Нач.отд.					SFZ02_NEW 20 21.08.2020	FADO	
Н. контр.							
Утв.							

Перв. примен. | Справ. № | Подп. и дата | Инв. № дубл. | Взам. инв. № | Подп. и дата | Инв. № подл.

Копировал | Формат А4